L-DA-2900-POC

- Kugel-Kamera
- Auflösung 1920 x 1080 px (Full HD)
- 2,8 mm Objektiv
- IR-Reichweite 50 m
- wettergeschützt (IP67)
- Stromversorgung 12 V DC, PoC AF

Die L-DA-2900-POC ist eine Kugel-Kamera mit IR-Strahler (max. 50m) für den Innen- und Außeneinsatz (IP67). Der 1/2,8" CMOS Sensor liefert eine max. Auflösung von 2 Megapixel (1920 x 1080 px) mit bis zu 25 Bilder pro Sekunde. Die Kamera ist mit einem 2,8 mm Fix-Objektiv ausgestattet und verfügt über einen mechanischen IR Cut Filter (ICR). Einstellungen an der Kamera können komfortabel im OSD-Menü der Kamera vorgenommen werden. Für die Einstellungen der Kamera und Aufnahme der Videos wird ein Rekorder benötigt. Über das OSD-Menü oder einen separaten Remote Controller kann das HD-CVI Signal auf TVI, AHD oder CVBS umgeschaltet werden. Die Spannungsversorgung erfolgt über 12 V DC oder über PoC (Power over Coax). Für die PoC-Einspeisung wird ein PoC-fähiger Rekorder benötigt.

TECHNISCHE DATEN

Sensor & Objektiv

Aufnahmesensor	1/2,8" CMOS
Lichtempfindlichkeit	0,005 Lux, F1.6
Objektiv	2,8 mm, F1.6
Blickwinkel	H: 106°

Video

Auflösung	1920 x 1080 px
Bildraten	25/30 bps bei 1080p, 25/30/50/60 bps bei 720p

Beleuchtung

IR-Beleuchtung	ja;bis 50 m

Funktionen

Verschlusszeiten	automatisch, manuell
Tag/Nacht Umschaltung	automatisch, manuell
Rauschunterdrückung	2D
Weißabgleich	automatisch, manuell
Verstärkungsregelung (AGC)	automatisch

Allgemein

Spannungsversorgung	12 V DC, PoC AF (6W)
Leistungsaufnahme	max 3,7W
Videonorm	HD-CVI, TVI, AHD, CVBS, umschaltbar per OSD oder mit separat erhältlichem UTC Controller (nur bei externer Spannungsversorgung ohne POC)
Videoausgang	1 x BNC

Schutzart	IP67
Abmessungen	Ø106 mm x 93,7 mm
Gewicht	450g
Gehäusematerial	Aluminium
zul. Betriebstemperatur	-40 °C ~ +60 °C

Lieferumfang

Lieferumfang	Montagezubehör, BDA

BILDER

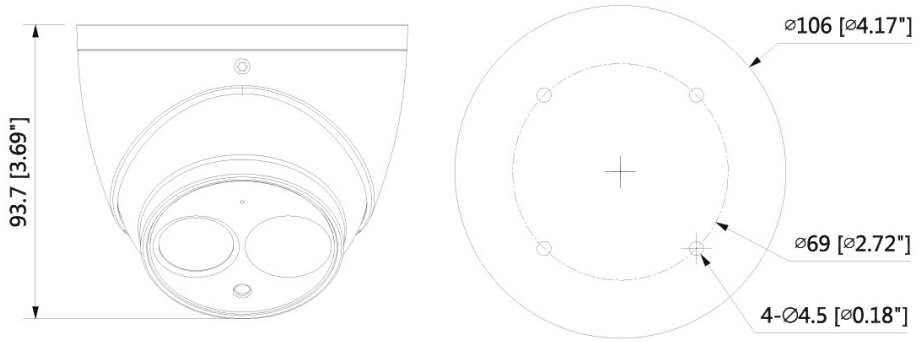

ZUBEHÖR

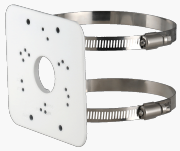

L-MA2
Masthalter

L-AB11
Anschlussbox für Dome-Kameras

L-WH10
Wandhalter für Dome-Kameras

L-HA6
Adapter für Domekameras