L-AB18

- Anschlußbox
- stabile Ausführung mit Scharnier
- Kabeldurchführungen unten, vorne und hinten
- Material: Aluminium
- wettergeschützt (IP66)

Stabile Anschlußbox zur komfortablen Aufputzmontage von Kameras. Das Gehäuse ist wettergeschützt (IP66). Die Klapptür kann rechts oder links angeschlagen werden. Für eine komfortable Nutzung und Montage sorgen mehrere verschliessbare Kabeldurchführungen (fünf an einer Seite, drei auf der Frontplatte, drei auf der Rückseite, je Ø 17 mm). Im inneren sind optional zu nutzende Hutschienen und ein Alukäfig für ein Netzteil vorgesehen. Zur Montage kann zunächst die Rückhalterung abgenommen werden, um diese separat und einfacher anzubringen.

TECHNISCHE DATEN

Allgemein

Typ	Anschlussbox
Abmessungen	248 mm x 297 mm x 131 mm (L x H x T)
Gewicht	3380 g
Tragkraft	8000 g
Gehäusematerial	Aluminium
Schutzart	IP66
zul. Arbeitstemperatur	-40 °C bis +60 °C

Lieferumfang

Lieferumfang	Montagezubehör, inkl. passender Kabelverschraubung mit geschlitzter Dichtung für ein oder zwei Kabel.
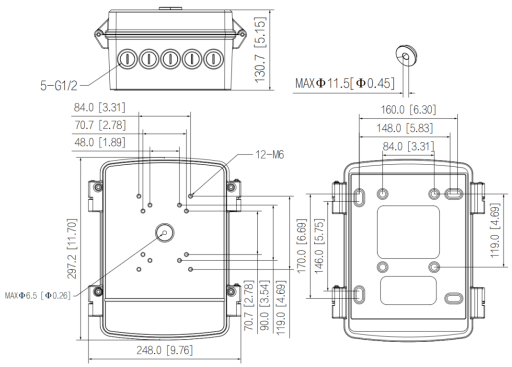
BILDER