L-KB-5200

- **Intelligente Videoanalyse (IVS) & KI**
- **1/2,8" 2MP CMOS Sensor**
- **Wide Dynamic Range (WDR, 120 db)**
- **Auflösung bis Full HD (1920x1080p)**
- **Brennweite 3,6 mm**
- **IR Beleuchtung (bis 50 m)**
- **Wettergeschützt (IP67)**
- **12 V DC/PoE**

Die L-KB-5200 ist eine 2 Megapixel Bulletkamera (IP) im wettergeschützten Gehäuse (IP67), die neben IVS-Funktionen auch über neueste KI-Technologie verfügt. Der 1/2,8" CMOS Sensor liefert Bilder in einer Auflösung von bis zu Full HD (1920x1080) mit bis zu 25 bps. Ausgestattet mit einem 3,6 mm Fix-Objektiv und IR-LEDS (Reichweite bis 50 m), sowie Smartdetection und MicroSD-Kartenslot ist die Kamera vielseitig einsetzbar. Einstellungen sind über den eingebauten Webserver möglich. Die Spannungsversorgung kann wahlweise über 12 V DC oder PoE erfolgen. Mit ePoE sind längere Übertragungsstrecken zwischen Kamera und Switch möglich.

TECHNISCHE DATEN

Sensor & Objektiv

Aufnahmesensor	1/2,8" CMOS
Lichtempfindlichkeit	0,002 Lux bei F1.6
Objektiv	3,6 mm
Blendenöffnung (max.)	F1.6
Blickwinkel	87° (H)
MOD (Minimale Objekt Distanz)	1,2 m

Video

Auflösung	2MP (1920 x 1080 px)
Bildraten	Mainstream: bis 25 bps bei 1080P Substream: bis 25 bps bei 704x576 Third Stream: bis 6 bps bei 1080P
Kompressionsverfahren	H.265, H.264, H.265+, H.264+, MJPEG (nur Substreams)
Bitrate	H.264: 32 kbps - 8192 kbps H.265: 19 kbps - 7424 kbps

Beleuchtung

IR-Beleuchtung	max. 50 m

DORI Tabelle

Entdecken	51 m
Beobachten	20 m
Erkennen	10 m
Identifizieren	5 m

Intelligenz

KI-Technologie	Objektklassifizierung (Personen / Fahrzeuge)

Videoanalyse (IVS)	Stolperdraht, Bereichseindringen, Objektüberwachung, Motivwechsel Gesichtserkennung und Verfolgung, Erkennen und Ausgeben der besten Gesichtsaufnahme Personenzählung Erkennen von herumlungernden Personen, Menschenansammlungen
Bewegungserkennung	Ja
Intelligente Bewegungserkennung (SMD)	Ja

Funktionen

Verschlusszeiten	1/3 - 1/100.000 Sek.
Gegenlichtkompensation	WDR (120 dB), BLC, HLC
Tag/Nacht Umschaltung	automatisch, manuell
Bilddrehung	0°/90°/180°/270°
Rauschunterdrückung	3D NR
Weißabgleich	automatisch, manuell, natürlich, Straßenlampe, Outdoor
Entnebelungsfunktion	Ja
Spiegel Funktion	Ja
Verstärkungsregelung (AGC)	automatisch, manuell
Privatzonenmaskierung	Ja, 4 Bereiche
ROI Funktion	Ja, 4 Bereiche

Netzwerk

Steuer Schnittstellen	10/100 Base-T Ethernet (RJ45)
Netzwerk-Protokolle	IPv4, IPv6, HTTP, HTTPS, TCP, UDP, ARP, RTP, RTSP, RTCP, RTMP, SMTP, FTP, SFTP, DHCP, DNS, DDNS, QoS, UPnP, NTP, Multicast, ICMP, IGMP, NFS, PPPoE, 802.1x, SNMP
Integration	ONVIF (Profile S, G), P2P, CGI
HTTP-Befehl	Ja

Allgemein

Spannungsversorgung	12 V DC (±30%), PoE (802.3af)
ePoE	Ja
Leistungsaufnahme	max. 6,8 W
Speicheroptionen	MicroSD-Kartenslot (max. 256 GB), FTP, SFTP, NAS
Bedienung	lunaCMS, Browser, APP (iOS, Android)
Schutzart	IP67
Abmessungen	182 mm x 70 mm x 70 mm (L x B x H)
Gewicht	470 g
Gehäusematerial	Aluminium
zul. Betriebstemperatur	-40 °C bis +60 °C

Lieferumfang

Lieferumfang	Software, BDA

BILDER

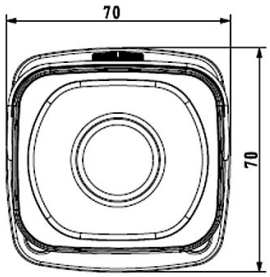

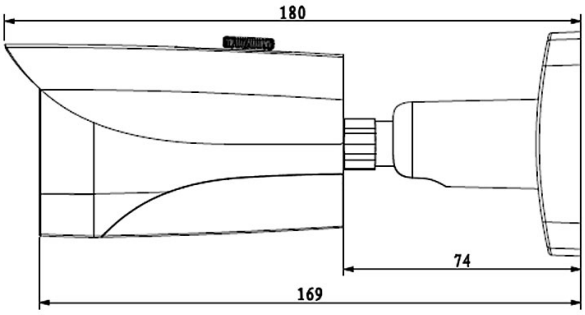

ZUBEHÖR

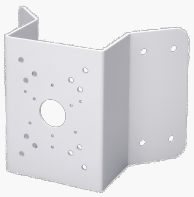

L-EA1
Eckhalterung für High Speed Dome

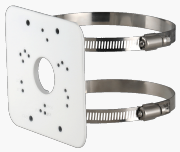

L-MA2
Masthalter

L-AB5
Anschlußbox

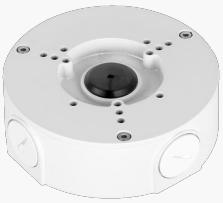

L-AB14
Anschlussbox für Kameras