L-RA-5701-AP2

- Aufputzrahmen für Single Türstation
- mit Regenschutz

Einbaurahmen für Türsprechanlage, Aufputz, mit Regendach, für Einzelmodul

TECHNISCHE DATEN

Allgemein

Typ	Aufputzrahmen mit Regenschutz
Abmessungen	101,57 mm x 141,14 x 48,53 mm (B x H x T)
Gewicht	309 g
Gehäusematerial	Alu-Druckguss

BILDER

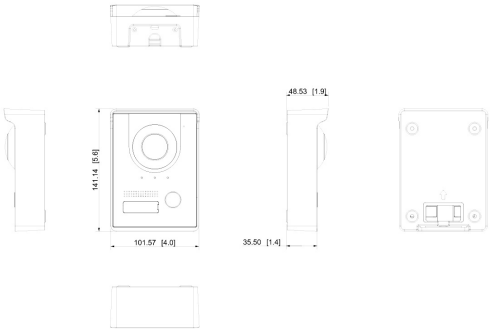

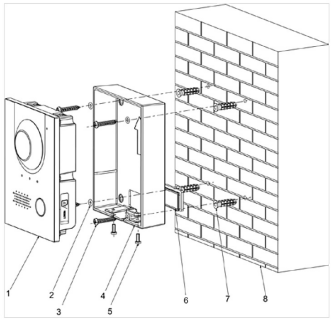

ZUBEHÖR

L-TS-5701
Türsprechanlagenmodul