L-RA-5701-UP

- Unterputzrahmen für Single Türstation

Einbaurahmen für Türsprechanlage, Unterputz, für Einzelmodul

TECHNISCHE DATEN

Allgemein

Typ	Unterputzrahmen für Single Türstation
Abmessungen	Wandöffnung 113-123 mm x 149-157 mm x 35 mm (B x H x T) Außenmaße (schwarzer Einbaurahmen): 123 mm x 157 mm x 35 mm (B x H x T) Außenmaße (Alu-Frontrahmen): 128,9 mm x 162,9 mm x 34,5 mm (B x H x T)
Gehäusematerial	Alu-Druckguss

BILDER

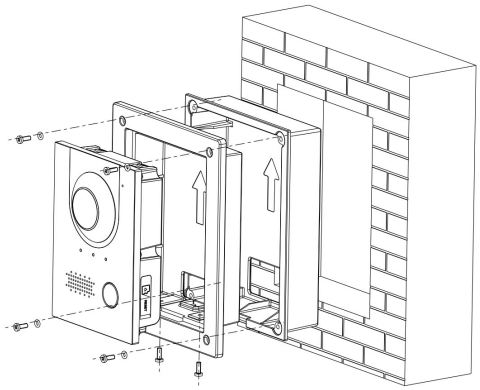

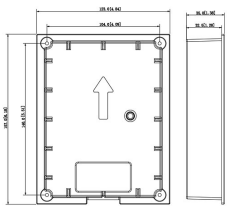

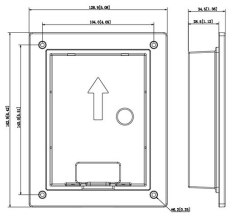

ZUBEHÖR

L-TS-5701
Türsprechanlagenmodul