L-AB9

- Anschlussbox für luna Kameras

Stabile Anschlussbox für verschiedene Kameras, inkl. passender 3/4"-Kabelverschraubung mit geschlitzter Dichtung in einer Ausführung für ein oder zwei Kabel.

TECHNISCHE DATEN

Allgemein

Abmessungen	Ø 161 mm x 38 mm (H)
Gewicht	480g
Tragkraft	3000 g
Gehäusematerial	Aluminium
zul. Arbeitstemperatur	-40 °C bis +60 °C

Lieferumfang

Lieferumfang	Montagezubehör, inkl. passender Kabelverschraubung mit geschlitzter Dichtung für ein oder zwei Kabel.
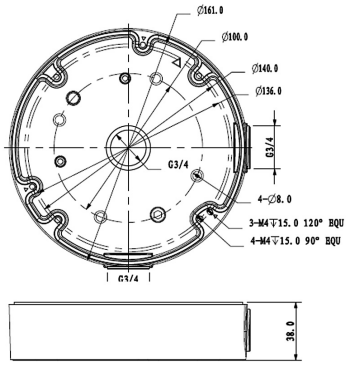
BILDER