L-HA5

In Verbindung mit Adapterplatte und Deckenhalterung können Dome-Kameras mit Distanz an der Decke befestigt werden.

TECHNISCHE DATEN

Allgemein

Typ	Halterung
Abmessungen	Ø 60 mm x 49 mm (H)
Gewicht	250 g
Tragkraft	7000 g
Gehäusematerial	Aluminium
zul. Arbeitstemperatur	-40 °C bis +60 °C
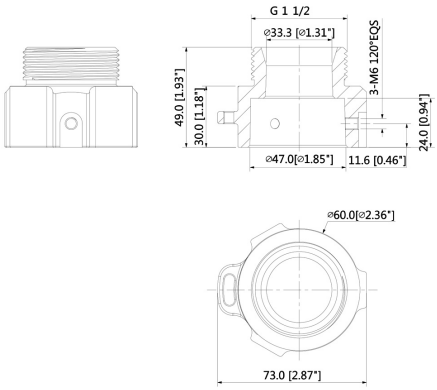
BILDER