L-AB16

- stabile Anschlussbox
- wettergeschützt

Anschlußbox zur komfortablen Aufputzmontage von Kameras, inkl. passender 3/4"-Kabelverschraubung mit geschlitzter Dichtung in einer Ausführung für ein oder zwei Kabel. Das Gehäuse ist wassergeschützt (IP66). Im Lieferumfang befindet sich passendes Montagematerial.

TECHNISCHE DATEN

Allgemein

Typ	Anschlussbox
Abmessungen	160,4 mm x 228,4 mm x 84,7 mm (L x H x T)
Gewicht	1560 g
Tragkraft	8000 g
Gehäusematerial	Aluminium
zul. Arbeitstemperatur	-40 °C bis +60 °C

Lieferumfang

Lieferumfang	Montagezubehör, inkl. passender Kabelverschraubung mit geschlitzter Dichtung für ein oder zwei Kabel.
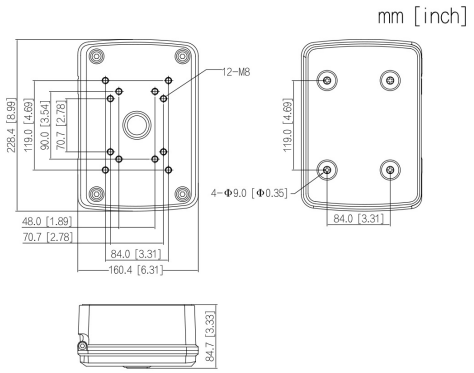
BILDER