# L-SD-2203

**- PTZ-Kamera**
**- Auflösung 1920 x 1080 px (Full HD)**
**- 4.5 ~ 144 mm Motorzoom-Objektiv**
**- IR-Reichweite 150 m**
**- Wide Dynamic Range (120 dB)**
**- Stromversorgung 24 V DC**

Die L-SD-2203 ist eine HD-CVI PTZ-Kamera. Die Besonderheit der Kamera ist der 32-fach optische Zoom (4.5 mm ~ 144 mm) und eine IR-Beleuchtung bis zu 150 m. Der 1/2,8" CMOS Sensor liefert eine maximale Auflösung in Full HD (1920 x 1080 px). Die Kamera ist wettergeschützt (IP66). Der mechanische IR-Cut Filter ermöglicht den Tag/Nacht Einsatz, auch bei schlechten Lichtverhältnissen. Einige Einstellungen an der Kamera können im OSD-Menü vorgenommen werden. Dazu gehört auch eine mögliche Umstellung des HD-CVI Signals auf TVI, AHD oder CVBS. Für die Bedienung des OSD Menüs und die Aufnahme der Videos wird ein Rekorder benötigt. Die Stromversorgung erfolgt über 24 V DC.

## TECHNISCHE DATEN

### Sensor & Objektiv

| | |
|---|---|
| **Aufnahmesensor** | 1/2,8" CMOS |
| **Lichtempfindlichkeit** | 0,005 Lux bei F1.6 |
| **Objektiv** | 4,5 mm bis 144 mm (Motorzoom) |
| **Blendenöffnung (max.)** | F1.6 |
| **Blickwinkel** | 60° - 3° (H) |
| **MOD (Minimale Objekt Distanz)** | 0,1 m |

### Video

| | |
|---|---|
| **Auflösung** | 2MP (1920 x 1080 px) |
| **Bildraten** | bis 25 bps bei 1920 x 1080 |

### Beleuchtung

| | |
|---|---|
| **IR-Beleuchtung** | max. 150 m |

### DORI Tabelle

| | |
|---|---|
| **Entdecken** | 1986 m |
| **Beobachten** | 785 m |
| **Erkennen** | 398 m |
| **Identifizieren** | 198 m |

### Funktionen

| | |
|---|---|
| **Verschlusszeiten** | 1/3 - 1/100.000 Sek. |
| **Gegenlichtkompensation** | WDR (120 dB), BLC, HLC |
| **Tag/Nacht Umschaltung** | automatisch, manuell |
| **Rauschunterdrückung** | 2D NR, 3D NR |
| **Weißabgleich** | auto, manuell, Tracking, indoor, outdoor, natürliches Licht, Straßenlampe |

| | |
|---|---|
| **Entnebelungsfunktion** | Ja |
| **Verstärkungsregelung (AGC)** | automatisch, manuell |
| **Privatzonenmaskierung** | Ja, 24 Bereiche |

### PTZ - Funktionen

| | |
|---|---|
| **Steuerprotokoll** | DH-SD, Pelco P/D (auto-erkennung) |
| **Optischer Zoom** | 32-fach |
| **Schwenkgeschwindigkeit** | Manuell: 0,1 - 300°/Sek.<br>Preset: 400°/Sek. |
| **Neigegeschwindigkeit** | Manuell: 0,1 - 200°/Sek.,<br>Preset: 300°/Sek. |
| **Schwenkbereich** | 360° |
| **Neigebereich** | -15° - 90° mit Autoflip |
| **Presetpositionen** | 300 |
| **Tour** | Ja |
| **Muster (Pattern)** | Ja |
| **Scan** | Ja |

### Alarm und Audio

| | |
|---|---|
| **Alarm Eingänge** | 2x |
| **Alarm Ausgänge** | 1x |

### Netzwerk

| | |
|---|---|
| **Steuer Schnittstellen** | RS-485 |

### Allgemein

| | |
|---|---|
| **Spannungsversorgung** | 24 V DC (±25%) |
| **Leistungsaufnahme** | max. 22 W |
| **Videonorm** | HD-CVI, TVI, AHD, CVBS<br>umschaltbar per OSD |
| **Videoausgang** | 1 x BNC |
| **Schutzart** | IP66 |
| **Abmessungen** | Ø 186 mm x 310 mm (H) |
| **Gewicht** | 3500 g |
| **Gehäusematerial** | Aluminium |
| **zul. Betriebstemperatur** | -40 °C bis +70 °C |
| **Sonstiges** | Die Kamera kann wahlweise über einen separat erhältlichen UTC Controller bedient werden. |

### Lieferumfang

| | |
|---|---|
| **Lieferumfang** | Netzteil, Montagezubehör, Wandaram, Bedienungsanleitung |

## BILDER

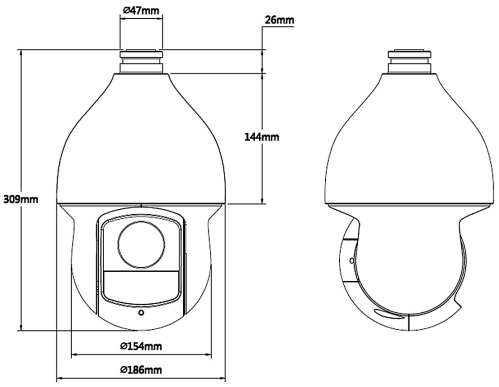


## ZUBEHÖR

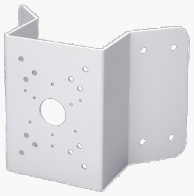

**L-EA1**
Eckhalterung für High Speed Dome

**L-MA1**
Masthalter

**L-AB18**
Anschlußbox

**L-AB16**
stabile Anschlussbox

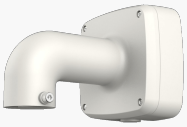

**L-WH7**
Wandhalter

**L-DV1**
Deckenhalter

**L-DV2**
Deckenhalterverlängerung

**L-DV3**
Deckenhalterverlängerung