L-AB14-D

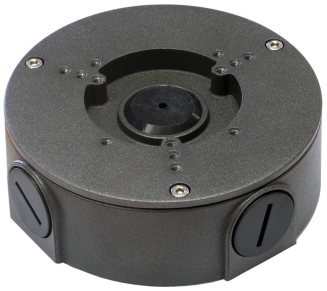

- Anschlussbox für Kameras
- Material: Aluminiumguss
- anthrazit

Anschlussbox für Kameras in anthrazit.

TECHNISCHE DATEN

Allgemein

Typ	Anschlussbox
Abmessungen	Ø 124 mm x 41 mm (H)
Gewicht	350g
Tragkraft	3000 g
Gehäusematerial	Aluminium
Schutzart	IP66
zul. Arbeitstemperatur	-40 °C bis +60 °C

Lieferumfang

Lieferumfang	Montagezubehör, inkl. passender Kabelverschraubung mit geschlitzter Dichtung für ein oder zwei Kabel.
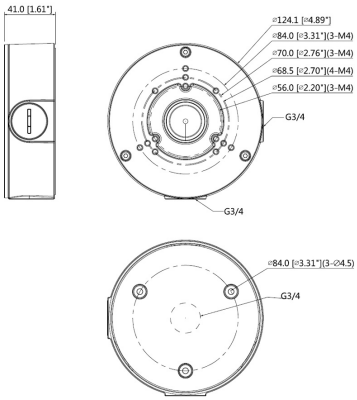
BILDER