# L-AB14

**- Anschlussbox für Kameras**
**- Material: Aluminiumguss**

Anschlussbox für Kameras

## TECHNISCHE DATEN

### Allgemein

| | |
|---|---|
| **Typ** | Anschlussbox |
| **Abmessungen** | Ø 124 mm x 41 mm (H) |
| **Gewicht** | 350 g |
| **Tragkraft** | 3000 g |
| **Gehäusematerial** | Aluminium |
| **Schutzart** | IP66 |
| **zul. Arbeitstemperatur** | -40 °C bis +60 °C |

### Lieferumfang

| | |
|---|---|
| **Lieferumfang** | Montagezubehör, inkl. passender Kabelverschraubung mit geschlitzter Dichtung für ein oder zwei Kabel. |
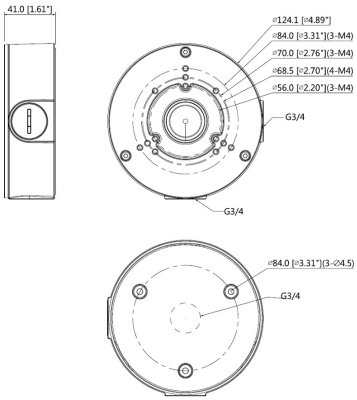
## BILDER