L-WH7

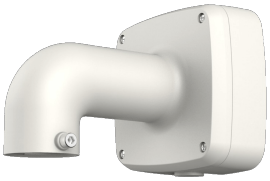

- Wandhalter
- mit Anschlussbox
- interne Kabeldurchführung
-

Wandhalter mit Anschlussbox.

TECHNISCHE DATEN

Allgemein

Typ	Wandhalter
Abmessungen	134 mm x 134 mm x 188 mm (B x H x T)
Gewicht	700 g
Tragkraft	4000 g
Gehäusematerial	Aluminium
Schutzart	IP66
zul. Arbeitstemperatur	-40 °C bis +60 °C
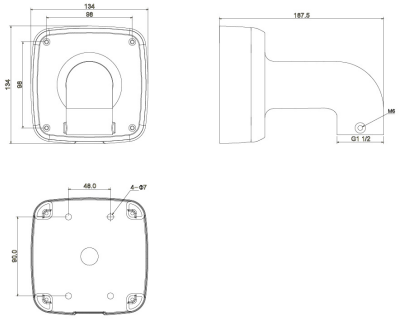
BILDER